Características

- Primário tipo janela para cabos ou barramentos padronizados.
- Permite qualquer posição de montagem em torno do barramento primário.
- Tamanho reduzido para economia de espaço na instalação.
- Execução para corrente secundárias de 1 A ou 5 A .
- TC HB 603 terminais duplos facilitam a ligação e permitem maior segurança ao curto circuitar o secundário.

Aplicação

Medição de correntes elétricas com maior segurança, isolando a rêde primária do circuito de medição secundário.

Dados Técnicos (NBR 6856)

Alojamento	plástico
Classe de temperatura	B (máx. 130ºC)
Ligações elétricas ❶	primário: cabo ou barramento passante secundário: terminais com parafuso e trava
Identificação da polaridade ❷	primário: P1 e P2 secundário: S1 e S2
Fixação ❸	cabo ou barramento primário (normal) barra primária avulsa (opcional)
Corrente secundária nominal	1 A ou 5 A
Tensão de trabalho	≤ 0,6kV (r.m.s.)
Frequência nominal	50/60 Hz
Fator térmico	1,5 In
Tensão de prova	4,0kV / min - 60 Hz
Corrente térmica	60 x In / 1 s
Corrente dinâmica	150 x In / 0,1 s
Peso	HB 602 0,35kg aprox. HB 603 0,4...0,6kg aprox. conforme o campo.

Notas:

❶ O transformador de corrente, sendo um elevador de tensão, sempre deve ter o secundário curto-circuitado antes de desconectar o instrumento de medição.

❷ Indices iguais correspondem á mesma polaridade.

❸ Acessórios incluídos no fornecimento:
HB 602 - presilha para fixação no cabo ou barramento.
2 suportes de fixação para base.
HB 603 - 1 suporte com parafusos de fixação para barramento.
2 suportes de fixação para base.

❹ Na medição de correntes abaixo de 50 A , o condutor primário deve ser enrolado através da janela do transformador com o número de espiras correspondente á relação entre corrente de medição e a corrente primária do transformador utilizado.
Exemplo: Corrente de medição = 10 A
Corrente primária do transformador =50 A
Nr.de espiras do condutor = 5 espiras
(1 espira = 1 passagem do condutor primário pela janela)

Texto de especificação

Corrente Primaria	Código	Classe/ Potencia (VA)		
(A)		HB 602 ❹		HB 603
50	0050	3 C 2,5		
60	0060	3 C 2,5		
75	0075	3 C 2,5		
100	0100	1,2 C 2,5		1,2 C 3,75
150	0150	0,6 C 3		0,6 C 2,5
200	0200	0,6 C 3		0,6 C 2,5
250	0250	0,6 C 3		0,6 C 3,75
300	0300	0,6 C 5		0,6 C 5,0
400	0400	0,6 C 5		0,6 C 5,0
500	0500	0,6 C 5		0,6 C 5,0
600	0600	0,6 C 5		0,6 C 7,5
800	0800	----------		0,6 C 7,5

Opcionais: 1 barra primária para Ip ≤ 500 A
1 barra primária para Ip > 500 A

Dimensional

Dimensões (em mm)

TC 602

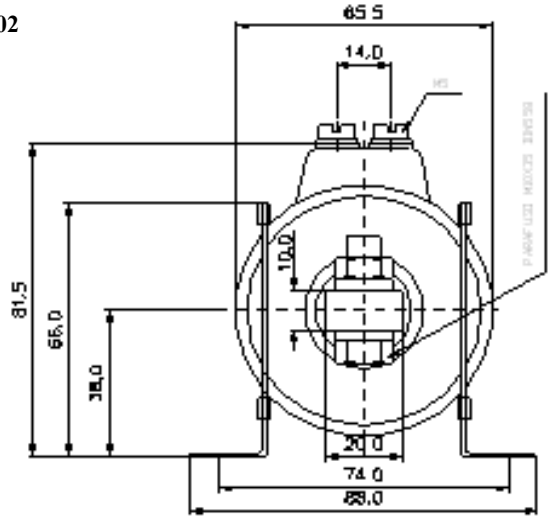

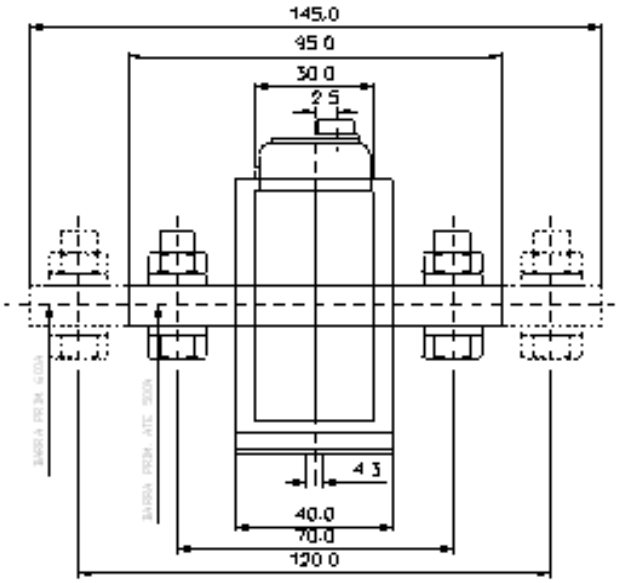

TC 603

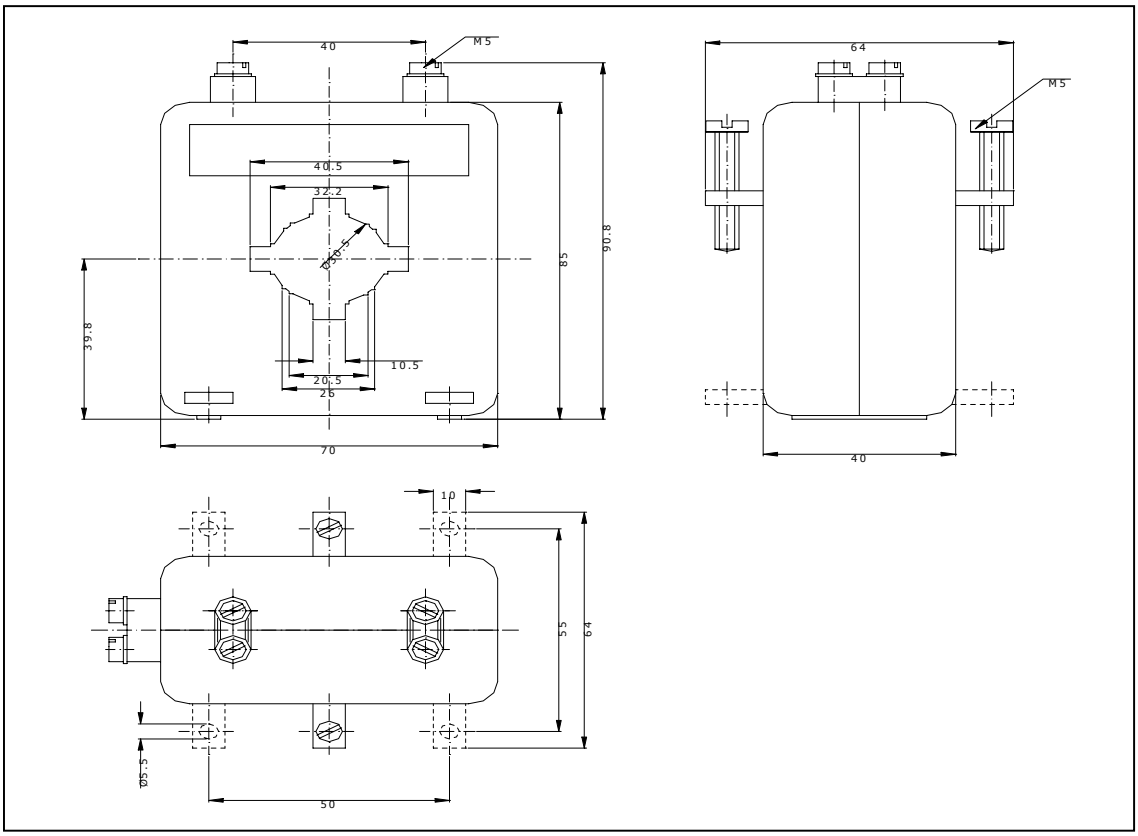

Estrutura para codificação de produto

	Catálogo nº								
Transformador de corrente	**N**	**0**	**0**	**3**	**6**	**-**	**----**	**-**	**-**
Tipo									
HB 602, tipo anel, secundário…/1A						2			
HB 602, tipo anel, secundário…/5A						3			
HB 603, tipo janela, secundário…/1A						4			
HB 603, tipo janela, secundário…/5A						5			
Campo de Medição									
Informar primário conforme texto de especificação							xxxx		
Versão									
HB								H	
Exportação								E	
Informações Adicionais									
Normal									1
Com barra primária (Sob consulta)									2

Exemplo para solicitação:
Transformador de corrente HB602, tipo anel 400/5A
Código: N003630400H1

ABB Ltda - ATIM/I Instrumentação Elétrica
Av. Dos Autonomistas, 1496 - 06020-902 - Osasco - SP
Tel: (11) 3688-8320 / 8323 / 8347 - Fax: (11) 3688-8322
instrumentacao@br.abb.com

Hartmann & Braun

ABB